型式：PCM300Tシリーズ
高温対応・高精度 圧力センサ

- ▶各種圧力レンジ： 絶対圧 / ゲージ圧 / 連成圧
- ▶高精度：±0.5%FS
- ▶媒体温度範囲：-20℃～150℃または-20℃～+300℃

PCM300Tシリーズは媒体温度最高300℃に対応した圧力センサです。ステンレススチール316Lの隔離ダイアフラム構造を採用することで、さまざまな液体や気体にご使用いただける上、圧力レンジも豊富で且つ堅牢性に優れているため、厳しい環境でのご用途にも最適です。

一般仕様

性能

圧力タイプ	ゲージ圧、絶対圧、連成圧
圧力レンジ	-100kPa、10kPa、35kPa、70kPa、100kPa、250kPa、400kPa 600kPa、1MPa、1.6MPa、2.5MPa、4MPa、6MPa、10MPa 16MPa、25MPa、40MPa、60MPa、100MPa
経年変化	0.2%以下 FS/年
精度	±0.5 % FS（典型値）
（繰り返し精度、直線性、ヒステリシス）	
耐圧	200% FS
温度特性	最大±1.5 % FS（-20℃～+85℃）
温度補償範囲	-10℃ ～ +70℃（100kPa以上）、0℃ ～ +60℃（100kPa未満）
媒体温度範囲	-20℃ ～ +150℃または-20℃～+300℃
保存温度範囲	-40℃ ～ +125℃
出力	4-20mA、1-5V、0-5V
応答速度	1ms以下（FSの90%まで）
電源電圧	12VDC、24VDC
絶縁抵抗	100MΩ/250VDC

機械的構造

ダイアフラム	SUS 316L
ハウジング	ステンレススチール
接続ネジ	M20X1.5、G1/2"
電気的接続	DIN43650、ケーブル出し
衝撃	100G（11ms）
振動	20G(20-5000Hz)
保護等級	IP65

用途例
- ・スチームプラント
- ・蒸気タービン
- ・滅菌器　　など

電気的接続

媒体温度範囲：-20℃～+150℃	
電流出力(2線)	赤：+Excitation、緑：Output
電圧出力(3線)	赤：+Excitation、青：Ground、緑：Output

媒体温度範囲：-20℃～+300℃	
電流出力(2線)	赤：+Excitation、緑：Output
電圧出力(3線)	赤：+Excitation、青：Ground、緑：Output

外形図(mm)

-20℃～+150℃：DIN43650

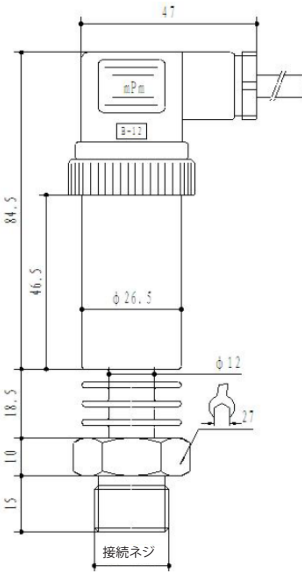

-20℃～+150℃：ケーブル出し

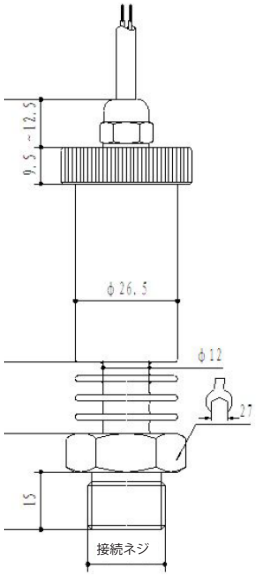

-20℃～+300℃：DIN43650

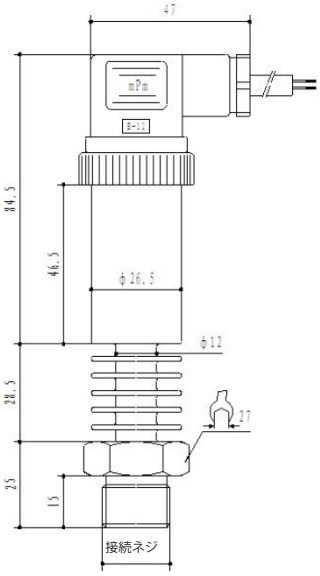

-20℃～+300℃：ケーブル出し

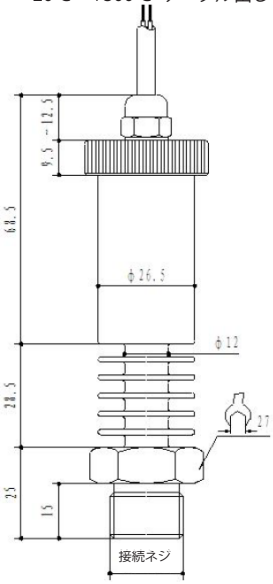

型式選定チャート

PCM300T XXX XXX XXX XXX XXX XXX XXX

圧力レンジ
ご希望の圧力レンジをご記載下さい。

タイプ
A：絶対圧
G：ゲージ圧
S：シールドゲージ圧

媒体温度範囲
-20℃～+150℃
-20℃～+300℃

電源電圧
V1：24VDC
V2：12VDC

接続ネジ
C1：M20 x 1.5
C2：G 1/2"

電気的接続
J5：DIN43650
J15：ケーブル出し

出力
B1：4-20mA
B2：1-5V
B3：0-5V