ヘンクストラ ブランド

電磁式タイムカウンタ　Z478 シリーズ

パネル取付 29.5mm × 55mm　アワーメータ

<特長>

- コンパクトサイズ
- リセット（手動）有無の両タイプをご用意
- 6桁、7桁をラインアップ
- 設置環境に応じた取付フレームや接続端子を選択可

機械的/電気的定格・環境条件

パネルカット寸法	29.5 mm × 55 mm
ディスプレイ	6桁（478C）、7桁（478）
文字高	4 mm（文字幅2mm）
測定時間単位	0.01時間
最大測定時間	9999.99時間（478C）、99999.99時間（478）
電源電圧と動作範囲	DC12V（±10%）、DC24V（±10%） AC115V（±10%）（50Hz または 60Hz） AC230V（±10%）（50Hz） AC220V（±10%）（60Hz）
消費電力	約 1 VA
使用温度範囲	-10 °C ～ +50 °C
保存温度範囲	-20 °C ～ +70 °C
保護等級（EN 60529）	IP40（前面） IP00（電気的接続部分）
一般構造	EN 61010-1、EN 50178に準拠 保護等級 II、汚染レベル2、過電圧カテゴリー2
耐振動（IEC 068-2-6）	50 m/s²
耐衝撃（IEC 068-2-27）	600 m/s²（6 ms）
取付方法	パネルマウントタイプ（ハウジングタイプ：空欄、N） スナップオンタイプ（ハウジングタイプ：W、WX）
取付方向	地面に対し数字ホイール軸が水平を維持 （表示向きは不問）
電気的接続	No.110型ファストン端子タイプ（ハウジングタイプ：空欄） ネジ端子タイプ（ハウジングタイプ：N、W、WX）
リセット	あり（手動：478C）、なし（478）
材質	合成樹脂

回路記号と接続図

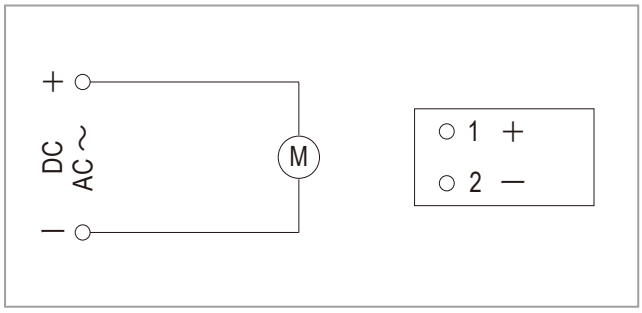

外形図

ハウジングタイプ：空欄
（取付：パネルマウントタイプ、電気的接続：No.110型ファストン端子、ハウジング色：ブラック）

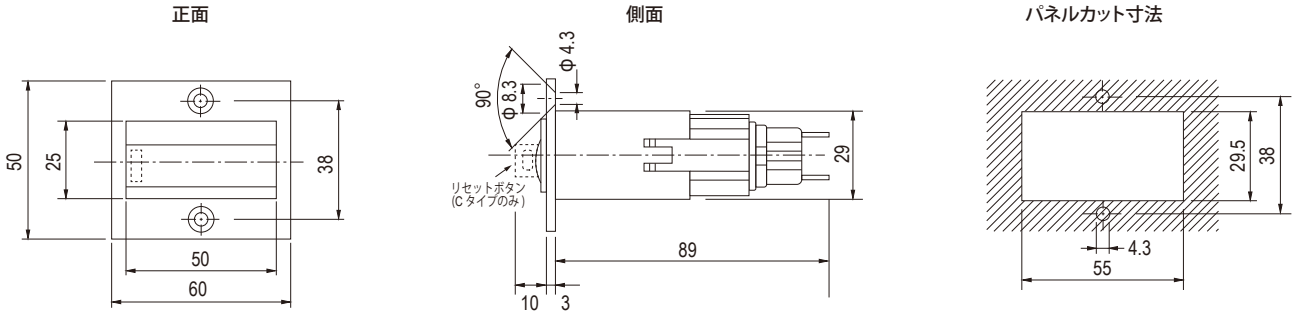

※パネルマウント 上下2か所 適合ネジ：M4 皿ネジ

寸法：mm

ハウジングタイプ：N
（取付：パネルマウントタイプ、電気的接続：ネジ端子、ハウジング色：ブラック）

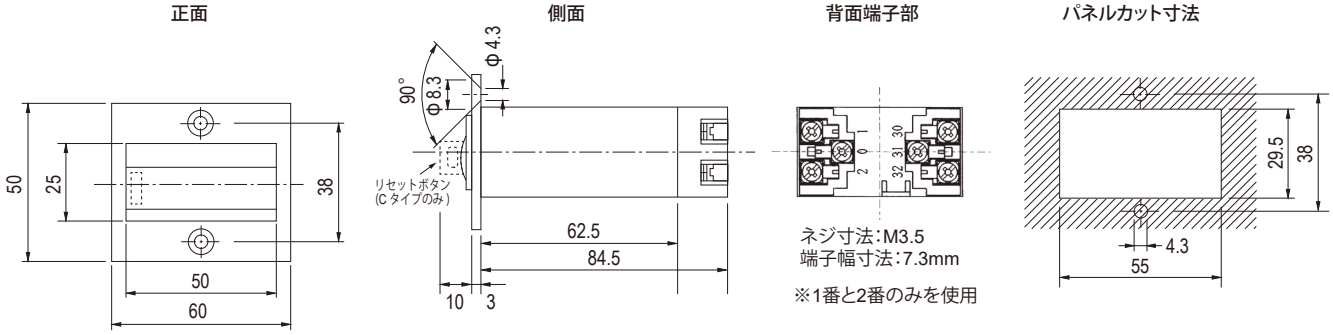

※パネルマウント 上下2か所 適合ネジ：M4 皿ネジ

寸法：mm

ハウジングタイプ：W、WX
（取付：スナップオンタイプ、電気的接続：ネジ端子、ハウジング色：アイボリー）

ハウジング色：アイボリー

ハウジング色：ブラック

※製造元のアイボリー色在庫なくなり次第、ブラック色のハウジングに変更予定

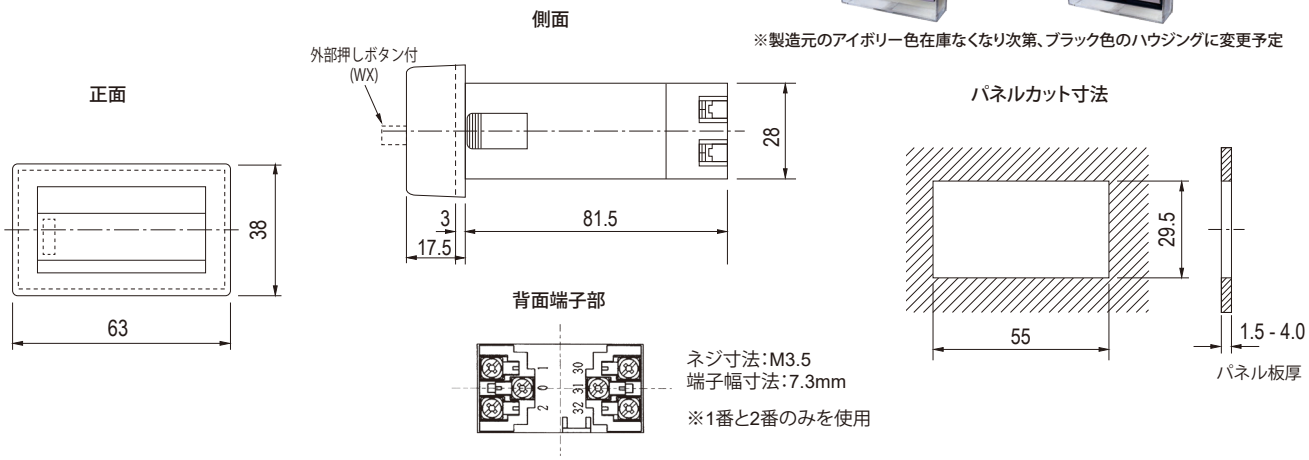

Wタイプ：正面に樹脂（透明）カバー付（取外し可、外側からのボタン操作不可）
WXタイプ：正面に樹脂（透明）カバー付（取外し可、外部押しボタン付（リセット用））

寸法：mm

型番構成

タイプ	桁数、リセット有無	ハウジングタイプ	電源電圧、周波数
□	□	□	□
Z	**478C** 6桁、手動リセット付 **478** [1] 7桁、リセットなし	**(空欄)** 取付：パネルマウント 電気的接続：ファストン端子 **N** 取付：パネルマウント 電気的接続：ネジ端子 **W** 取付：スナップオン 電気的接続：ネジ端子 **WX** [2] 取付：スナップオン (カバー外部ボタン付) 電気的接続：ネジ端子	**DC12V** [3] **DC24V** **AC115V 50Hz** **AC115V 60Hz** **AC230V 50Hz** **AC220V 60Hz**

1. 478を選択の際は、電源電圧でDC12Vは選択出来ません。
2. WXタイプは478Cタイプ（6桁、手動リセット付）とのみ組合せ可能です（478タイプ（7桁、リセットなし）との組合せ不可）。
3. DC12Vは478Cタイプ（6桁、手動リセット付）とのみ組合せ可能です（478タイプ（7桁、リセットなし）との組合せ不可）。

型式例：Z478CN DC24V（6桁、手動リセット付、パネルマウント、ネジ端子、電源電圧DC24V）

型式例：Z478 AC220V 60Hz（7桁、リセットなし、パネルマウント、ファストン端子、電源電圧AC220V、周波数60Hz）

オプション

IP65（防塵、防滴）フェースカバー	型式
フェースサイズ 60 × 50mm用 固定型カバー	1 405 615
フェースサイズ 60 × 50mm用 ノブロック式カバー	1 405 611(CK-11)
フェースサイズ 60 × 50mm用 キーロック式カバー	1 405 612

固定型カバー

ノブロック式カバー
（キーロック式はノブ部分がキー）

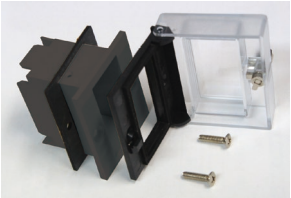

取付イメージ
（ノブロック/キーロック式）

※ 上下をネジ留めするため、取付部がパネルマウントタイプ（ハウジングタイプ：空欄またはN）のみでご使用いただけます。